SUPERPOP

SKU:MIMOMS-601-TS 610

A Superpop piace trasformare il polietilene in arte, attraverso il riciclo e l'uso del colore. Diventa così supersostenibile, superleggero e supercool, nella compattezza di un design estremamente versatile: tavolino, comodino e sgabello. Il materiale di recupero che lo compone viene suddiviso per tipologia prima di essere impiegato e fuso a bassa temperatura: questo permette di ridurre l'impatto ambientale oltre a mantenere le sue caratteristiche inalterate, attivando così un processo green circolare. Semplicemente super!

Superpop likes to turn polyethylene into art using a combination of recycling and colour. It thus becomes supersustainable, superlight and supercool, in extremely versatile, compact designs: coffee table, bedside table and stool. The waste-material used to make these products is first sorted by type then melted at low temperatures: this process reduces its environmental impact as well as maintaining its characteristics unchanged, for a green, circular approach. Simply super!

mondo

DIMENSIONI | DIMENSIONS

widht: 55 cm - 21.75"
depth: 58 cm - 22.75"
height: 33 cm - 13"

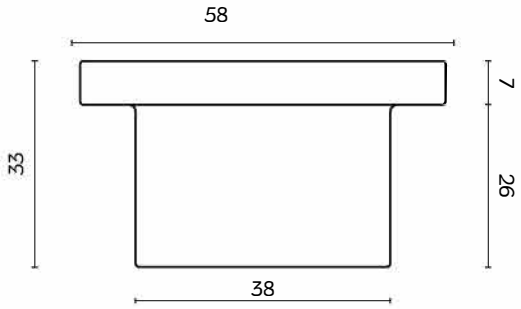

widht: 35 cm - 13.75"
depth: 37 cm - 14.5"
height: 45 cm - 17.75"

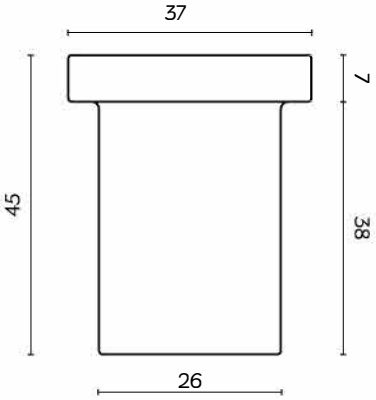

www.mondocollection.com
info@mondocollection.com

mondo

FINITURE STRUTTURA | STRUCTURE FINISHES

POLIETILENE | POLYETHYLENE

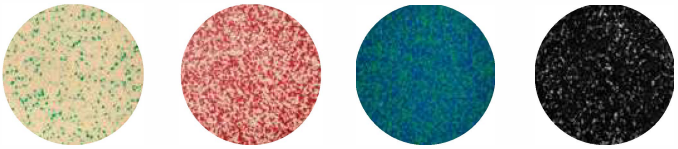

Super White | Super Red | Super Green | Super Black

www.mondocollection.com
info@mondocollection.com